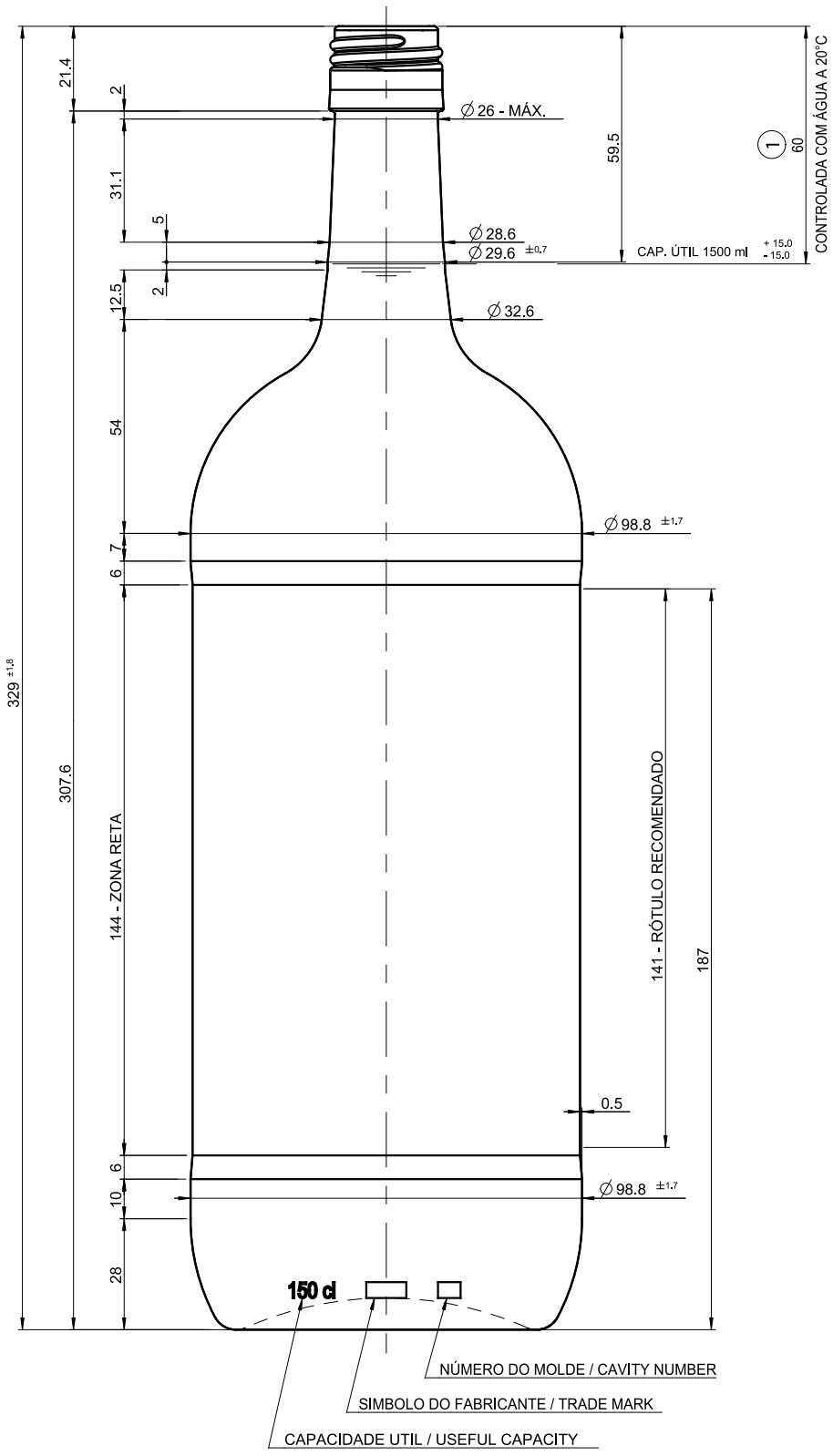

VISTA FRONTAL / *FRONT VIEW*

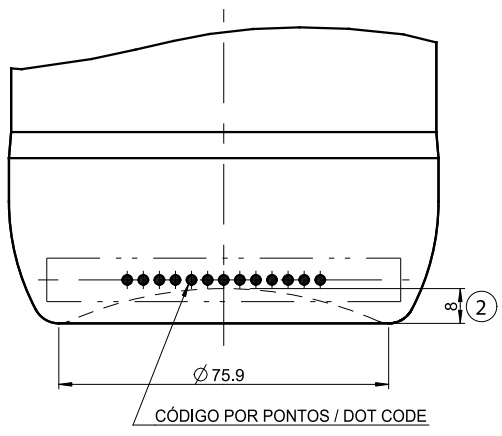

VISTA POSTERIOR / *BACK VIEW*

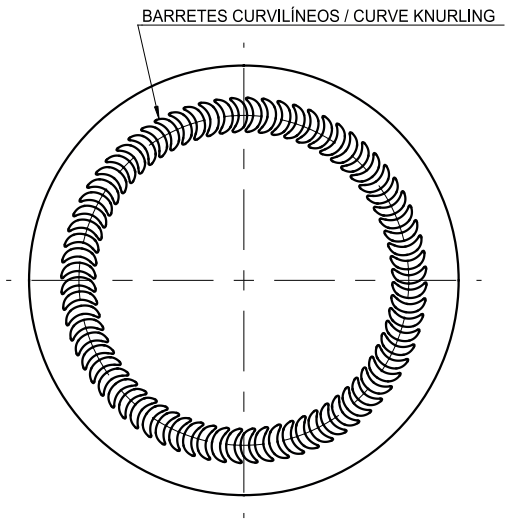

VISTA DO FUNDO / *BOTTOM VIEW*

REV.	Nº	DATA / *DATE*	DESCRIÇÃO / *DESCRIPTION*	ASS. / *SIGN.*
2	2	28-06-2016	ERA: PESO 645 G E 3	CARLOS
1	1	20-06-2016	ERA: PESO 620 G E 74	CARLOS

ESPECIFICAÇÕES PARA CLIENTES / *CLIENT SPECIFICATIONS*

TUBO ENCHIMENTO *FILLING TUBE*	TIPO DE FECHAMENTO *CLOSURE TYPE*	PRODUTO *PRODUCT*	TEMPERATURA MAX. DO PRODUTO *LIQUID TREATMENT*
-	GPP	VINHO	45,0 °C Max
ACESSÓRIO DE FECHAMENTO *CLOSURE ACCESSORY*		GRAU ALCOÓLICO *DEGREE OF ALCOHOL*	CHOQUE TÉRMICO *THERMAL SHOCK*
-		< 12	Δ T < 42° °C
ESTABILIDADE *STABILITY*	EMPILHAMENTO *STACKING*	CARBONATAÇÃO *CARBONATATION*	CARGA VERTICAL DE FECHAMENTO *VERTICAL STRENGTH FOR CLOSURE*
ES: 1.6 / A: 17.9	NÃO / NO	0,0 g/l Max	150 Kgf
ESSA GARRAFA NÃO É RETORNÁVEL. THIS BOTTLE IS NOT REFIABLE.		MÉTODO *METHOD*	PRESSÃO INTERNA *LONG TERM PRESSURE* - bars Max
		-	-

verallia

CHILE - CENTRO TÉCNICO ÁGUA BRANCA

ESTE DESENHO É PROPRIEDADE DA SAINT-GOBAIN VIDROS – REPRODUÇÃO PROIBIDA SEM AUTORIZAÇÃO ESCRITA
THIS DRAWING IS PROPERTY OF SAINT-GOBAIN VIDROS - REPRODUCTION FORBIDDEN WITHOUT WRITTEN AUTHORIZATION.

DATA / DATE: 16-NOV-2015

FORMATO: A2

CLIENTE / *CLIENT:* STANDARD

TITULO / *TITLE:*

BURDEOS 1500 ECO NACIONAL

Peso aproximado / *Glass weight:* 620 g (1) (2)

Código PDM: 001123-A

DOC. REF. : PR-240B-083-A

Cap. útil Individual / *Individual useful capacity:* 1500.0 ml + 15.0 - 15.0

Cap. útil média / *Average useful capacity:*

Gargalo / Finish: BOCA 83 BVS 30 H (BO-0083-001)

DES.:	VERF. / *CHECKED:*	APROV. / *APPROV.:*	ESC.:	NÚMERO / *NUMBER:*	REV.
BRUNO	BONFIM	BONFIM	1:1	PS-240B-083-C	2

ETAPA DO CICLO DE VIDA: DEFINITIVO