CORRUPAC

ARTÍCULO / PADRÓN:
Nº ---

Nº DPC 88809 VERSIÓN: **03**
CLIENTE : VIÑA SAN PEDRO
PRODUCTO: CB4 2000X8 NAC
FECHA : 20/DICIEMBRE/2021

Nº DESARROLLO / MATRIZ INBJ01067-01
Nº DESARROLLO / MATRIZ ALT ---
Nº DESARROLLO / MATRIZ ALT ---

MEDIDAS. INT. : 313 x 237 x 256 mm
MEDIDAS EXT. : 320 x 241 x 261 mm
CARTÓN : 17BHH

VISTA EXTERNA DEL PLANO

COLORES
- VIOLETA 45
- ROJO 3
- ---
- ---

DEBIDO A LAS LIMITACIONES EN FOTOGRAFÍA Y LAS DIFERENCIAS INEVITABLES EN AJUSTES DE PANTALLA LOS COLORES MOSTRADOS EN LA FOTOGRAFÍA PUEDEN NO CORRESPONDER 100% (SOLICITE ESTIRES DE COLORES PARA SU V°B°).

- CLISSES NUEVOS
- MODIFICA CLISSES
- USAR CLISSES DE PD --

- REQUIERE ESTIRE DE COLOR
- REQUIERE PRUEBA DE COLOR

MOTIVO DE NUEVA VERSIÓN:
--

OBSERVACIONES ADICIONALES:
--

DISEÑADORA: KATALINA BARRERA
IDP: C. GONZALEZ
VENDEDOR: J. RIVERO

IMPORTANTE
CON SU APROBACIÓN UD., DA CONFORMIDAD A: COLORES, MEDIDAS, TEXTOS, DIAGRAMACIÓN, CÓDIGOS DE BARRA Y DISEÑO EN GENERAL; ZONAS APTAS PARA : INK-JET, ETIQUETAS, CERESINADOS Y BARNIZ CON O SIN RESERVA.

MEDIDAS EXTERNAS
320 x 241 x 261 mm.

V2124921

MANTENER ENTRE 15°-25° C.

CONTENIDO NETO: 16 Lts.
PESO BRUTO: 16,6 Kgs.

5

Producido y Envasado por Viña San Pedro Tarapacá S.A.,
Av. Vitacura 2670, piso 16, Las Condes, Santiago, Chile.
Disfruta con Responsabilidad. Producto para mayores de 18 años.

MANTENGA LIMPIO

FRAGIL
8 x 2 Litros.

VINO - 8 x 2 Litros.

vspt
WINE GROUP

PRODUCT OF CHILE

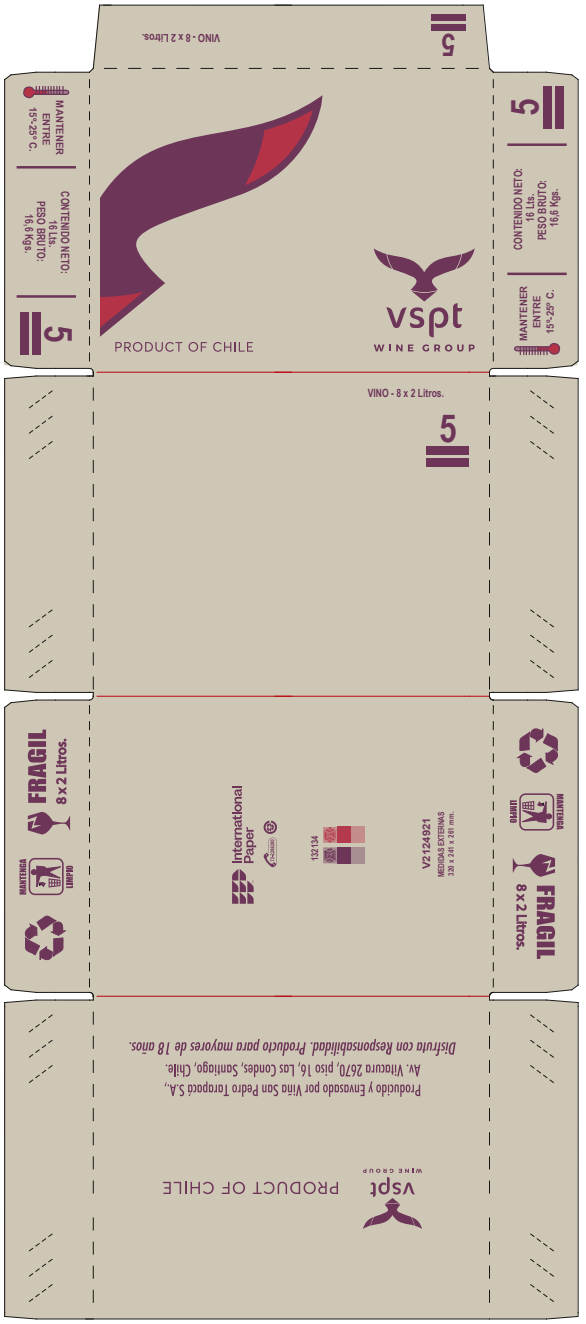

International Paper

Inocuidad

CLIENTE	PRODUCTO	Nº DISEÑO	DIMEN. INTERIORES	SECUENCIA DE COLORES SUGERIDA	ASISCOM
VIÑA SAN PEDRO TARAPACA S.A.	V2124921 GENERICA 8 x 2.000 LTS.	132134	313 x 237 x 256	1 PURPURA 49; 2 ROJO 7400; 3 Color N°; 4 Color N°	J.C.
OBSERVACIONES		CAD. MATRIZ	CARTON		DISEÑADOR
X		71111983	B17KRR0C		G.BOX
CMS2 CLICHÉ		CODIGO DE BARRAS UTILIZADO			
8.960		○ ITF 14 ○ EAN 13 ○ UPC(A) ○ CODE 128 ○ QR			

CON SU APROBACIÓN UD. DA SU CONFORMIDAD A:
DISEÑO, TEXTOS, COLORES, CÓDIGOS DE BARRAS, IMÁGENES,CARTÓN Y DIMENSIONES.

IDENTIFICAR PELIGROS CUANDO:	SI	NO
Tintas, se incorpora nuevo aditivo?		X
¿Algún nuevo elemento como; Barniz, adhesivo, papel?		X
¿Incorporación de nueva actividad o proceso?		X

INTERNATIONAL PAPER

Container, The Americas
Patricio Letelier
Longitudinal Sur Km 75
Comuna de Graneros,
Tel: 5672208249
E-mail: patricio.letelier@ipaper.cl

Cliente: International Paper	Diseñador: Patricio Letelier	CAD #: 05971111983_1	
Ubicación del Cliente:	Vendedor: Contreras, Juan	Proyecto #: 05971-P010802	
Descripción del Cliente: 132134	Estilo: D/C Machine	ECT	Mullen
Descripción del Producto: V2124921 GENR 8 X 2000 LTS	Tipo de Cierre: None	B Flute	
ID: 313mm x 237mm x 256mm	Dirección de Corrugado: Vertical	REG	
OD:			
Creado por: 9/9/2024 Revisado por: 9/9/2024	Tamaño de Pliego: 1038mm x 453mm		
Instrucciones Especiales: CARTON B-17	Area de Pliego m2: 54,46 sq M	Vista: Inside View	

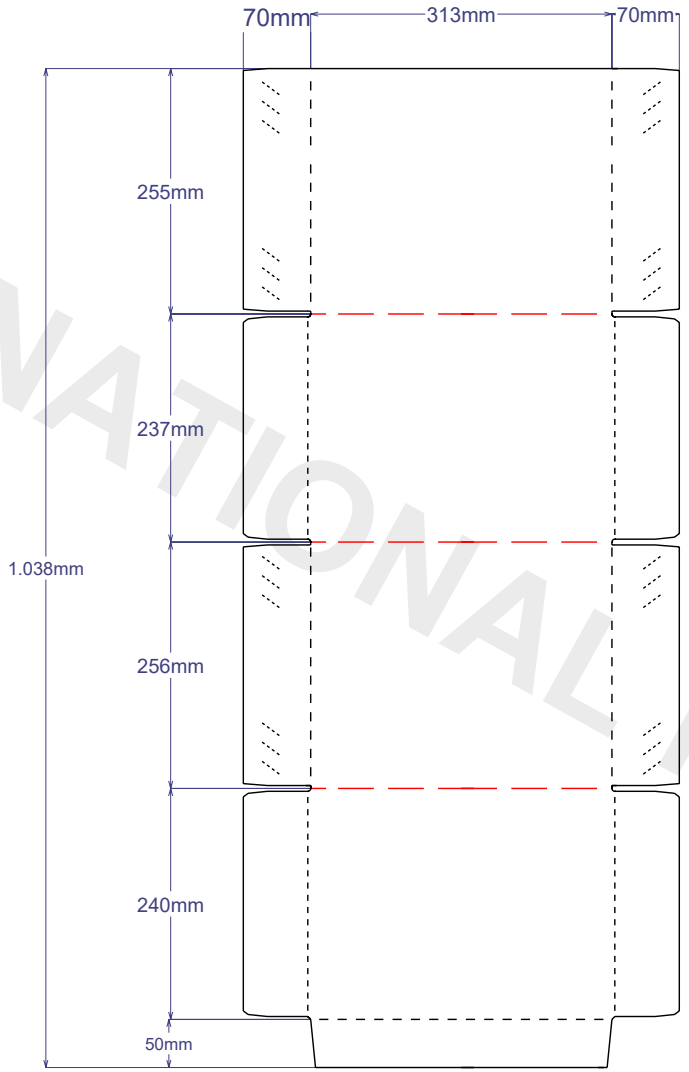

INTERNATIONAL PAPER

Notas:

All designs and the specifications depicted therein are the property of International Paper Company. Certain designs may be the confidential and/or proprietary intellectualproperty of International Paper Company, its affiliated companies or customers and may not be shown, reproduced or otherwise used in any manner unless authorized in writing beforehand by International Paper Company and/or its customers. No right is given or implied to reproduce or distribute this specification, in whole or part, or to use the International Paper name and/or logo in any manner without the express, prior written of International Paper.

Copyright International Paper Company. All rights reserved.